3/5口直動式電磁閥

A06 系列

鐵心密封件，直接配管/底座配管

AS2306	3口2位置單線圈
AS2406	5口2位置單線圈
AD2406	5口2位置雙線圈
AD3406	5口3位置中間封閉
ADE3406	5口3位置ABR接續

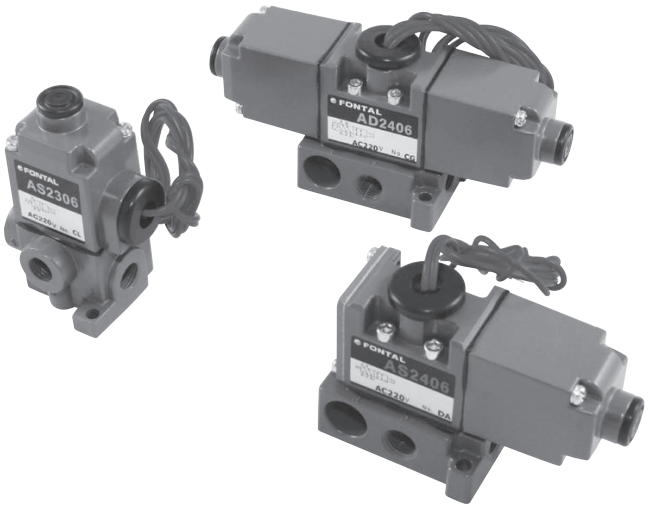

規 格

型號			單 位	AS2306	AS2406	AD2406	AD3406	ADE3406
使用流體				空 氣				
口徑				Rc1/8、1/4				
有效斷面積			mm²	9	10	10	9	9
Cv值				0.49	0.54	0.54	0.49	0.49
周圍溫度			℃	−5～60				
使用壓力範圍			MPa	−0.1～1				
最高使用頻率			Cycle/min	600	600	600	360	360
0.5Mpa應答時間			s (Average)	0.012	0.013	0.012	0.015	0.015
定格電壓			V	AC 110、220				
絕緣種別				JIS B種				
容許電壓變動			%	±10				
周波數			Hz	50/60				
皮相電力	保持	50Hz	VA	13			13	
		60Hz	VA	8.5			8.5	
	起動	50Hz	VA	37			43	
		60Hz	VA	32			39.5	
重量			kg	0.34	0.47	0.66	0.68	0.68

注）當溫度低於5度，請提供空氣乾燥器以預防水分結冰
有效斷面積的是端口1→2，4之間的值
應答時間是根據JIS B 8375

表示方法

AS2406 – 02 – 110
① ② ③

①型號

AS2306

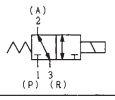

AS2406

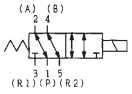

AD2406

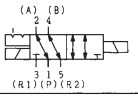

AD3406

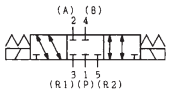

ADE3406

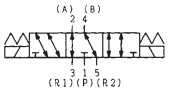

②口徑

01	Rc1/8
02	Rc1/4

③電壓

110	AC110V
220	AC220V

部品型號

部品名		型號
線圈	AC 110V	A06-10310
	AC 220V	A06-20320
底座	Rc1/8	A06-SB-01
	Rc1/4	A06-SB-02
底座墊片		A06-G
彈簧	兩位置用	A06-SS
	三位置用	A06-3S

A06 系列

形狀尺寸

AS2306 (單位：mm)

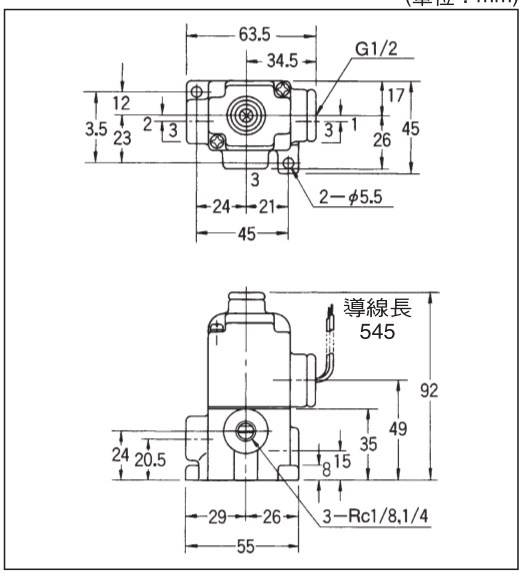

AS2406 (單位：mm)

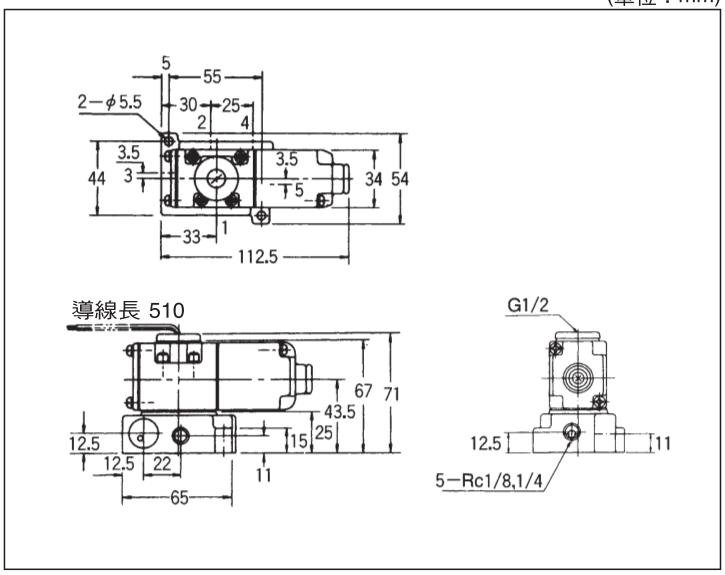

AD2406 (單位：mm)

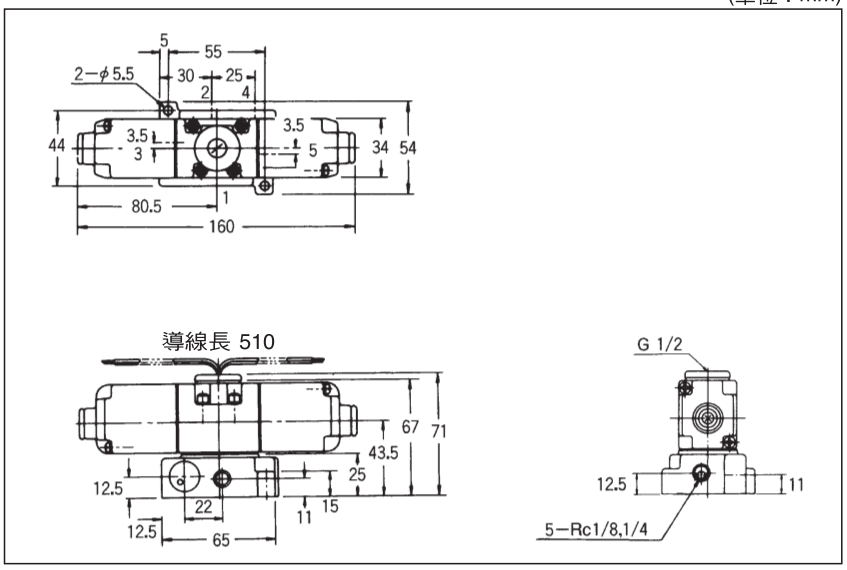

底部端口 (單位：mm)

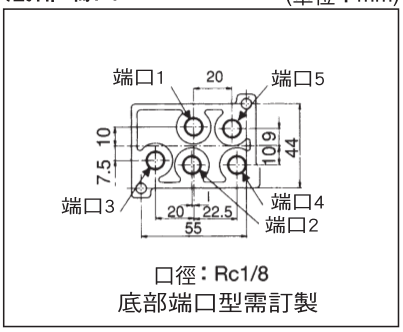

口徑：Rc1/8
底部端口型需訂製

AD3406、ADE3406 (單位：mm)

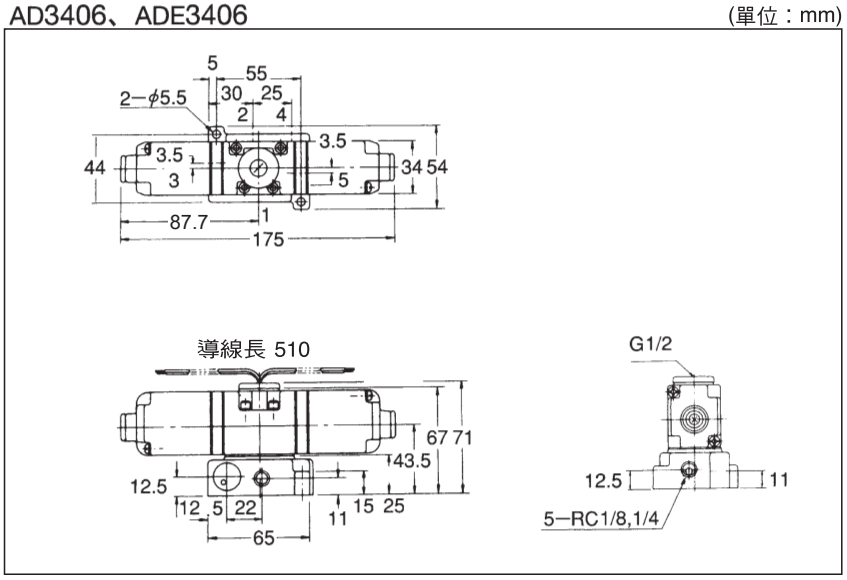

FONTAL